Soporte de pared para TV de movimiento completo con ajuste de nivelación de poste

Soporta una televisión de 37" a 70" hasta 40 kg (88 lbs.), opciones de ajuste para inclinación, giro y nivelación post-instalación, color negro.

SKU: 461351 | EAN-13: 0766623461351 | UPC: 766623461351

Soporte de Pared Articulado para TV – soporte de montaje completamente ajustable para adaptarse a casi cualquier espacio

Este robusto soporte de pared para TV de movimiento completo de Manhattan sostiene de manera segura tu TV en dos brazos articulados y ofrece un ajuste de inclinación de +5 a -15° y un giro de +/-60° para vistas optimizadas. Es compatible con televisores LCD, OLED o de plasma planos y curvos de hasta 70" y con un peso de hasta 40 kg (88 lbs.) con cumplimiento VESA de hasta 600x400. Estás listo para una instalación segura sobre el suelo con un ajuste de nivelación posterior de +/-3° que ayuda a que el soporte quede perfectamente horizontal en la pared. Este soporte es ideal para aplicaciones residenciales, de oficina, hospitalidad, aulas, salas de conferencias, señalización digital y otras aplicaciones comerciales. Dondequiera que lo instales, el Soporte de Pared para TV de Movimiento Completo de Manhattan ofrece la mejor experiencia de visualización de TV en primer plano.

Features:

- Soporta un televisor plano o curvo de 37" a 70" de hasta 40 kg (88 lbs.)
- Vistas optimizadas con inclinación de +5 a -15°, giro de +/-60° y ajuste de nivelación post-instalación de +/-3°
- Mantiene el televisor a 53 a 464 mm (2.1 a 18.3 in.) de la pared
- Construcción de acero de alta resistencia con recubrimiento en polvo
- Gestión de cables integrada para minimizar el desorden
- Instalación fácil, ideal para aplicaciones en el hogar, oficina y comerciales
- Cumple con los estándares VESA de 200x200 a 600x400, por ejemplo, 200x200, 300x200, 400x200, 300x300, 400x300, 400x400, 600x400
- Tres años de garantía (*Consulte el tiempo de garantía en su ciudad o país*)

Especificaciones:

General
- Diseñado para la mayoría de las pantallas planas y curvas de 37» a 70
- Capacidad de peso: 40 kg (88 lbs.)
- Inclinación +5/-15°
- Giro: +/-60°
- Ajuste de nivelación tras la instalación +/-3°
- Dimensiones (L x A x A): 464x 655x 420 mm (18.27x 25.79x 16.54 pulg.)
- Perfil de pared: 53 a 464 mm (2.1 a 18.3 pulg.)
- Peso neto: 4.61 kg (10.16lbs.)
- Peso bruto: 5.28 kg (11.64lbs.)
- Material: acero
- Estándares VESA: 200x200 a 600x400 por ejemplo 200x200, 300x200, 400x200, 300x300, 400x300, 400x400, 600x400

Contenido del paquete
- Soporte de pared para TV de movimiento completo con ajuste de nivelación de poste

Para mayor información sobre los productos Manhattan, consulte a su distribuidor o visite www.manhattan-products.com.
Todos los productos o servicios mencionados son marcas registradas de sus respectivos fabricantes. La distribución y reproducción de este documento, el uso y divulgación de su contenido está prohibido al menos de que sea específicamente autorizado.

- Material de instalación con instrucciones

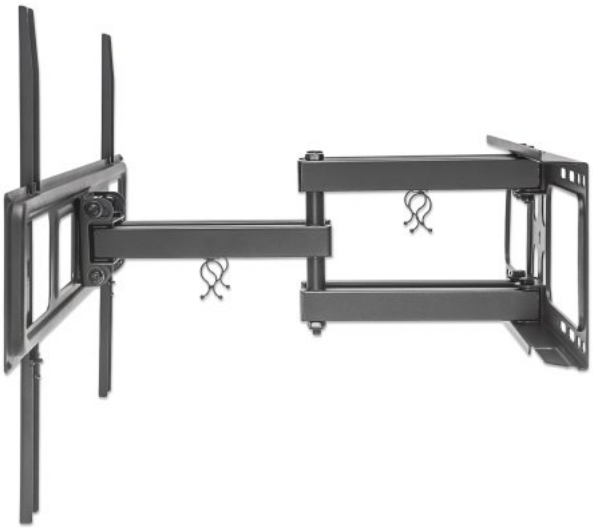

Para mayor información sobre los productos Manhattan, consulte a su distribuidor o visite www.manhattan-products.com.
Todos los productos o servicios mencionados son marcas registradas de sus respectivos fabricantes. La distribución y reproducción de este documento, el uso y divulgación de su contenido está prohibido al menos de que sea específicamente autorizado.

Para mayor información sobre los productos Manhattan, consulte a su distribuidor o visite www.manhattan-products.com.
Todos los productos o servicios mencionados son marcas registradas de sus respectivos fabricantes. La distribución y reproducción de este documento, el uso y divulgación de su contenido está prohibido al menos de que sea específicamente autorizado.