Soporte de aluminio tipo carrito para TV de 37" a 86"

Soporta un televisor de 37" a 86" hasta 50 kg (110 lbs.), inclinación de -12 a 5°, rotación de 90°; estantes removibles para cámara y AV, color plata y negro.

SKU: 461245 | EAN-13: 0766623461245 | UPC: 766623461245

Consigue una habitación con vista

Supera los planos de piso extraños, el deslumbramiento molesto y las ubicaciones incómodas de los muebles que pueden disminuir la experiencia de los televisores de pantalla plana. Los Soportes y Carritos para TV de Manhattan ayudan a lograr ángulos de visión óptimos desde casi cualquier lugar de la habitación. Cumpliendo con la norma VESA y construidos con materiales de calidad, los Soportes y Carritos para TV de Manhattan se adaptan a una variedad de tamaños de pantalla con una instalación segura y confiable por encima del suelo. Ideales para aplicaciones residenciales, de oficina, hospitalidad, aulas y salas de conferencias, señalización digital y otras aplicaciones comerciales, los Soportes y Carritos de Manhattan brindan una experiencia de visualización de TV LCD o plasma de alto rendimiento en el centro de atención.

Features:

- Soporte móvil con ruedas para una pantalla de 37" a 86" de hasta 50 kg.
- Fácil rotación de 90° para colocar la pantalla en orientación vertical u horizontal
- Repisa ajustable en altura para un mayor espacio de almacenamiento
- Inclinación de pantalla para un ángulo de vista ideal
- Administrador interno de cables para una apariencia limpia y libre de enredos
- Ruedas de uso rudo con un diseño reforzado para soportar el peso del equipo y permitir un manejo más sencillo
- Cumple con estándares VESA: 200 x 200, 300 x 300, 400 x 200, 400 x 400 & 600 x 400
- 3 años de garantía* (*Consulte el tiempo de garantía en su país o ciudad*)

Especificaciones:

Carro/Trolley multifuncional para TV con cámara y estante multimedia
• Diseñado para la mayoría de las pantallas de 37» a 86
• Carga nominal:
  • Pantalla--50kg/110lbs
  • Estantes--5kg/11lbs CADA UNO
• Soporte de TV ajustable en altura con inclinación de +5 ~ -12
• Gestión interna de cables
-• Dimensiones de los estantes: 430 Anchura Frontal / 290mm Anchura Trasera & Profundidad 335mm - 16.92 in Anchura Frontal / 11.41 in Anchura Trasera & Profundidad 13.18 in
• Dimensiones del estante de la cámara: 285 Anchura Frontal / 230mm Anchura Atrás & Profundidad 150mm - 11.22 in Anchura Frontal / 9.05 in Anchura Atrás & Profundidad 5.90 in
• Estándares VESA: de 200x200 a 600x400, por ejemplo, 200x200, 300x300, 400x200, 400x400, 600x400

Contenido del paquete
• Carro de aluminio ajustable en altura para TV multimedia
• Hardware de instalación con instrucciones

Para mayor información sobre los productos Manhattan, consulte a su distribuidor o visite www.manhattan-products.com.
Todos los productos o servicios mencionados son marcas registradas de sus respectivos fabricantes. La distribución y reproducción de este documento, el uso y divulgación de su contenido está prohibido al menos de que sea específicamente autorizado.

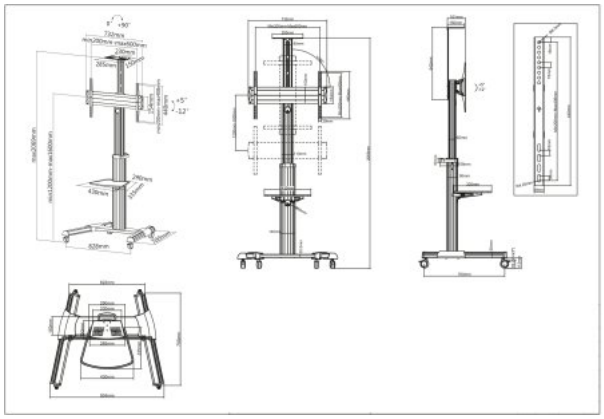

Para mayor información sobre los productos Manhattan, consulte a su distribuidor o visite www.manhattan-products.com.
Todos los productos o servicios mencionados son marcas registradas de sus respectivos fabricantes. La distribución y reproducción de este documento, el uso y divulgación de su contenido está prohibido al menos de que sea específicamente autorizado.

Para mayor información sobre los productos Manhattan, consulte a su distribuidor o visite www.manhattan-products.com.
Todos los productos o servicios mencionados son marcas registradas de sus respectivos fabricantes. La distribución y reproducción de este documento, el uso y divulgación de su contenido está prohibido al menos de que sea específicamente autorizado.